MODULISTICA LARGHEZZE E PROFONDITÀ

MODULE WIDTH AND DEPTH - MÓDULOS ANCHOS Y PROFUNDIDADES

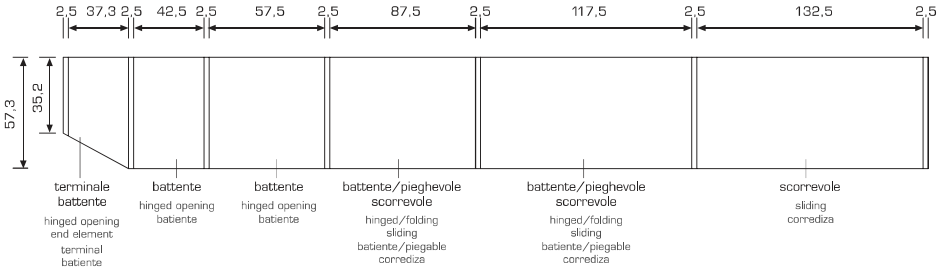

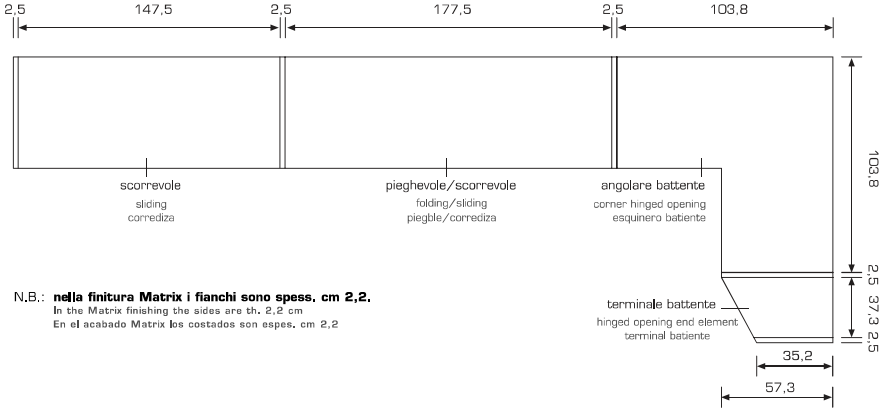

N.B.: **nella finitura Matrix i fianchi sono spess. cm 2,2.**
In the Matrix finishing the sides are th. 2,2 cm
En el acabado Matrix los costados son espes. cm 2,2

MODULISTICA ALTEZZE

MODULE HEIGHTS - MODELOS ALTURAS

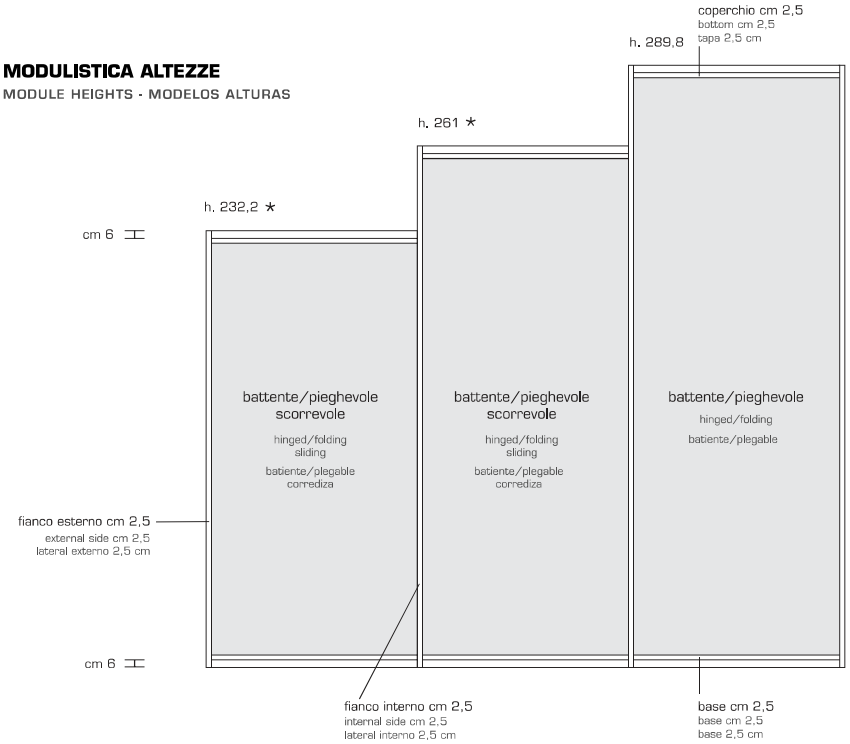

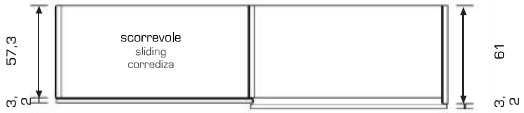

anta piana/anta Filo (sp. cm 2,5)
ingombro massimo in prof. 64,2 cm (escluso maniglie)
plain door/Filo door (th. cm 2.5)
max. overall dimensions in depth 64.2 cm (handles excluded)
puerta lisa/puerta Filo (esp. 2,5 cm.)
espacio máximo en prof. 64,2 cm.(escluidas las manijas)

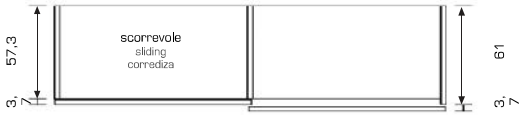

anta extra (sp. cm 3)
ingombro massimo in prof. 64,7 cm
plain door (th. cm 2.5) **max. overall dimensions in depth 64.2 cm**
puerta extra (esp. 3 cm). **Espacio máximo en prof. 64,7 cm.**

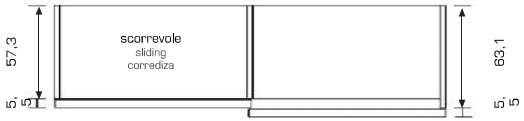

anta etnica (sp. cm 5)
ingombro massimo in prof. 68,6 cm
etnica door (th. cm 3)
max. overall dimensions in depth 68,6 cm
puerta etnica (esp. 3 cm).
espacio máximo en prof. 68,6 cm.

* Aggiungere 1,5 cm per lo scorrevole
* Add 1,5 cm for sliding
* Amadir 1,5 cm para la corredera

*** con ante Basic cm 2,4**
with Basic door cm 2,4
con puerta Basic cm 2,4

ARMADIO BATTENTE HINGED OPENING WARDROBE - ARMARIO BATIENTE

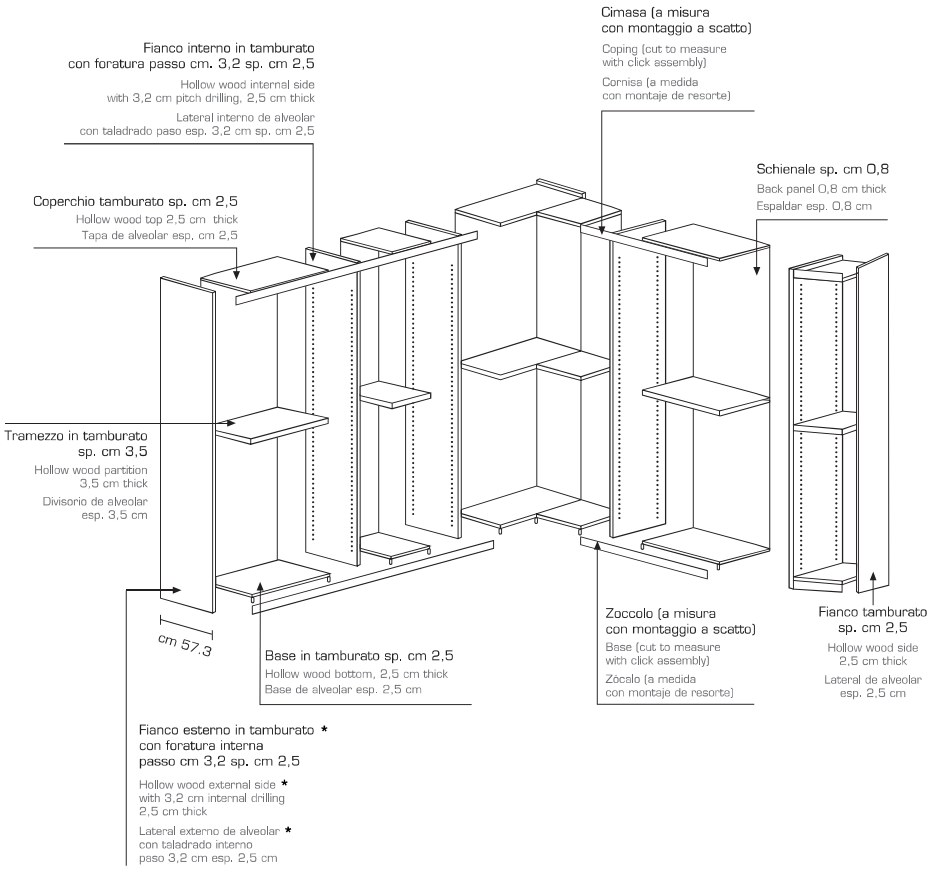

* **Nella finitura Matrix il fianco è in particelle di legno spess. cm 2,2.**
In Matrix finishing the side is in wooden particles th 2,2 cm.
En el acabado Matrix el costado es de particulas de madera espes. cm 2,2.

COMPONIBILITÀ ARMADIO BATTENTE HORIZONTAL MODULAR COMPOSITION FOR HINGED OPENING WARDROBE MODULARIDAD HORIZONTAL ARMARIO BATIENTE

Dimensioni composizioni finite * / Finished composition sizes / Dimensiones composiciones terminadas	Dimensioni moduli colonne / Tall unit element sizes / Dimensiones módulos columnas
47,5	42,5
62,5	57,5
92,5	87,5
92,5	42,5 | 42,5
107,5	42,5 | 57,5
122,5	117,5
122,5	57,5 | 57,5
137,5	42,5 | 87,5
152,5	57,5 | 87,5
167,5	42,5 | 117,5
182,5	57,5 | 117,5
182,5	87,5 | 87,5
197,5	42,5 | 87,5 | 57,5
212,5	87,5 | 117,5
227,5	42,5 | 117,5 | 57,5
227,5	87,5 | 42,5 | 87,5
242,5	117,5 | 117,5
242,5	87,5 | 57,5 | 87,5
257,5	87,5 | 42,5 | 117,5
272,5	87,5 | 57,5 | 117,5
272,5	87,5 | 87,5 | 87,5
287,5	117,5 | 42,5 | 117,5
287,5	42,5 | 87,5 | 87,5 | 57,5

Dimensioni composizioni finite / Finished composition sizes / Dimensiones composiciones terminadas	Dimensioni moduli colonne / Tall unit element sizes / Dimensiones módulos columnas
302,5	87,5 | 117,5 | 87,5
302,5	117,5 | 57,5 | 117,5
317,5	42,5 | 87,5 | 87,5 | 87,5
317,5	117,5 | 42,5 | 57,5 | 87,5
332,5	117,5 | 87,5 | 117,5
332,5	57,5 | 87,5 | 87,5 | 87,5
347,5	42,5 | 117,5 | 117,5 | 57,5
347,5	42,5 | 117,5 | 87,5 | 87,5
362,5	117,5 | 117,5 | 117,5
362,5	87,5 | 87,5 | 87,5 | 87,5
362,5	87,5 | 57,5 | 117,5 | 87,5
377,5	117,5 | 42,5 | 87,5 | 117,5
377,5	42,5 | 87,5 | 87,5 | 87,5 | 57,5
392,5	117,5 | 57,5 | 87,5 | 117,5
392,5	87,5 | 87,5 | 87,5 | 117,5
407,5	117,5 | 117,5 | 117,5 | 42,5
407,5	42,5 | 87,5 | 87,5 | 87,5 | 87,5
422,5	117,5 | 87,5 | 87,5 | 117,5
437,5	117,5 | 87,5 | 42,5 | 57,5 | 117,5
452,5	117,5 | 117,5 | 87,5 | 117,5
452,5	87,5 | 87,5 | 87,5 | 87,5 | 87,5
482,5	117,5 | 117,5 | 117,5 | 117,5

* **Nelle composizioni con fianchi in finitura Matrix le dimensioni diminuiscono di mm 5**
In the compositions with sides in Matrix finishing the sizes decrease of 5 mm. - En las composiciones con costados en acabado Matrix las dimensiones disminuyen 5 mm.

COLONNA SINGOLA: DX
SINGLE COLUMN: RH
COLUMNA ÚNICA: DER

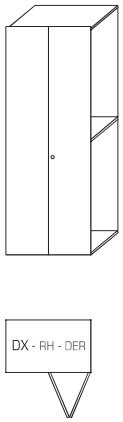

COLONNA SINGOLA: SX
SINGLE COLUMN: LH
COLUMNA ÚNICA: IZQ

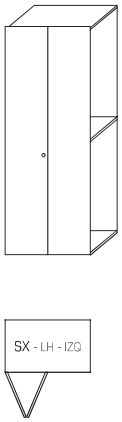

COLONNA DOPPIA
DOUBLE COLUMN
COLUMNA DOBLE

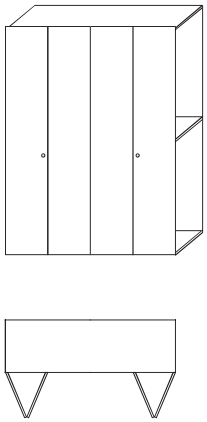

- Le ante pieghevoli sono sempre incernierate ad un fianco.
- Le ante pieghevoli aperte occupano 13 cm. del vano sul lato incernierato.
- Non è possibile l'inserimento di cassetti o elementi estraibili della stessa larghezza del vano.
- L'appendiabito a saliscendi non può essere inserito nei vani con ante pieghevoli.

- The folding doors are always hinged to a side.
- When they are open, the folding doors take up 13 cm space on the hinged side.
- Sliding drawers or elements that are the same width as the space cannot be fitted.
- The up and down clothes rod cannot be fitted in spaces with folding doors.

- Las puertas plegables siempre tienen bisagras en un lado.
- Las puertas plegables abiertas ocupan 13 cm. de la abertura sobre el lado con bisagra.
- No es posible aplicar cajones o elementos extraibles del mismo ancho que la abertura.
- El perchero sube y baja no se puede aplicar en las aberturas con puertas plegables.

Dimensioni composizioni finite * / Finished composition sizes / Dimensiones composiciones terminadas	Dimensioni moduli colonne / Tall unit element sizes / Dimensiones módulos columnas
92,5	87,5
122,5	117,5
182,5	87,5 | 87,5
182,5	177,5
212,5	87,5 | 117,5
242,5	117,5 | 117,5
272,5	87,5 | 87,5 | 87,5
272,5	87,5 | 177,5
302,5	117,5 | 177,5
302,5	87,5 | 117,5 | 87,5
332,5	117,5 | 87,5 | 117,5
362,5	117,5 | 117,5 | 117,5
362,5	87,5 | 87,5 | 87,5 | 87,5
362,5	177,5 | 177,5
362,5	87,5 | 177,5 | 87,5
422,5	117,5 | 177,5 | 117,5

* **Nelle composizioni con fianchi in finitura Matrix le dimensioni diminuiscono di mm 5**
In the compositions with sides in Matrix finishing the sizes decrease of 5 mm.
En las composiciones con costados en acabado Matrix las dimensiones disminuyen 5 mm.

ARMADIO A 2 ANTE:
2 DOOR WARDROBE:
ARMARIO DE 2 PUERTAS:

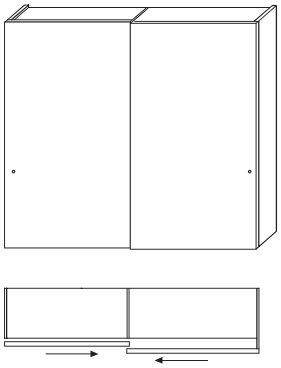

Nell'armadio a 2 ante l'anta esterna è sempre dx . Fianco prof. 60.9/63.1

In the 2 door wardrobe, the outer door is always on the right, Side depth 60.9/63.1

En el armario con 2 puertas la puerta externa es siempre der. Lateral prof. 60.9/63.1

ARMADIO A 3 ANTE:
3 DOOR WARDROBE:
ARMARIO DE 3 PUERTAS:

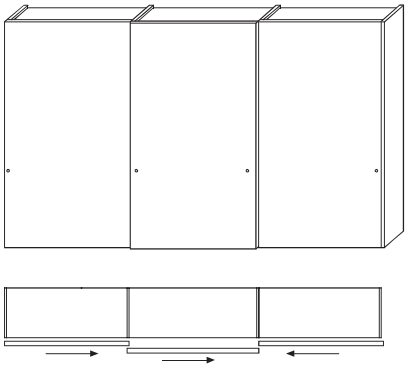

DX o SX
RH OR LH - DER O IZQ

ARMADIO A 4 ANTE:
4 DOOR WARDROBE:
ARMARIO DE 4 PUERTAS:

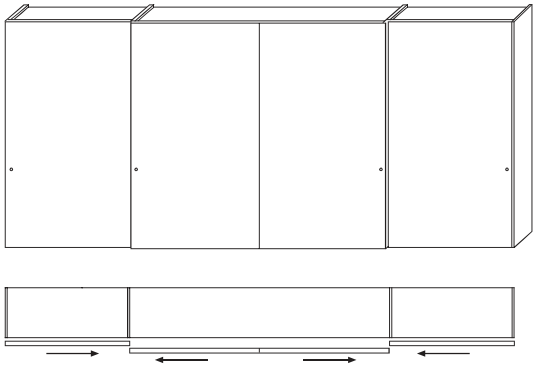

Dimensioni composizioni finite Finished composition sizes Dimensiones composiciones terminadas	Dimensioni moduli colonne Tall unit element sizes Dimensiones módulos columnas
182,5	87,5 | 87,5
242,5	117,5 | 117,5
242,5	57,5 | 57,5 | 57,5 | 57,5
272,5	132,5 | 132,5
272,5	87,5 | 87,5 | 87,5
272,5	87,5 | 42,5 | 87,5 | 42,5
302,5	147,5 | 147,5
302,5	57,5 | 87,5 | 87,5 | 57,5
362,5	117,5 | 117,5 | 117,5
362,5	57,5 | 57,5 | 117,5 | 57,5 | 57,5
362,5	117,5 | 57,5 | 57,5 | 117,5

Dimensioni composizioni finite Finished composition sizes Dimensiones composiciones terminadas	Dimensioni moduli colonne Tall unit element sizes Dimensiones módulos columnas
362,5	87,5 | 177,5 | 87,5
407,5	132,5 | 132,5 | 132,5
407,5	42,5 | 87,5 | 132,5 | 87,5 | 42,5
422,5	117,5 | 177,5 | 117,5
452,5	147,5 | 147,5 | 147,5
452,5	57,5 | 87,5 | 147,5 | 87,5 | 57,5
452,5	132,5 | 177,5 | 132,5
452,5	42,5 | 87,5 | 177,5 | 87,5 | 42,5
482,5	147,5 | 177,5 | 147,5
482,5	57,5 | 87,5 | 177,5 | 87,5 | 57,5

TIPO "A" - spogliatoio angolare a 2 ante battente da cm 44,7
TYPE "A" - corner change room with two 44.7 cm. hinged doors
TIPO "A" – vestuario esquinero de 2 puertas batiente de 44.7 cm

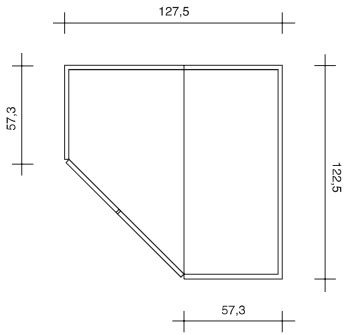

TIPO "B" - spogliatoio angolare a 2 ante battente da cm 59,7
TYPE "B" - corner change room with two 59.7 cm. hinged doors
TIPO "B" – vestuario esquinero de 2 puertas batiente de 59,7 cm

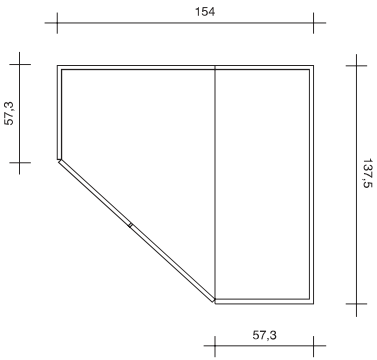

TIPO "C" - spogliatoio angolare a 2 ante battente da cm 44,7
TYPE "C" - corner change room with two 44.7 cm. hinged doors
TIPO "C" – vestuario esquinero de 2 puertas batiente de 44,7 cm

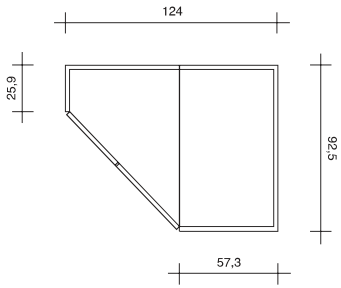

TIPO "D" - spogliatoio angolare a 2 ante battente da cm 59,7
TYPE "D" - corner change room with two 59.7 cm. hinged doors
TIPO "D" – vestuario esquinero de 2 puertas batiente de 59,7 cm

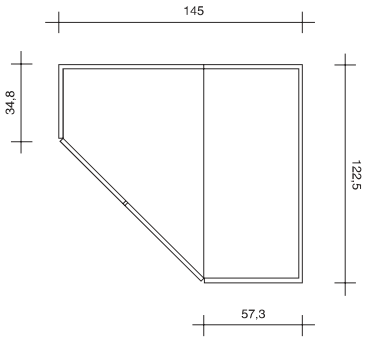

ACCESSORI PER PONTI - BRIDGE ACCESSORIES - ACCESORIOS PARA PUENTES

	L. 117,5	L. 177,5	L. 207,5
FONDALI H.138,3 coppia pannelli **WALL PANELS** H. 138,3 pair of panels **FONDOS** A.138,3 Par de paneles			
CODICE - CODE - CÓDIGO	**M01**	**M02**	**M03**
LACCATO OPACO MATT LACQUER LAQUEADO MATE	143	179	212
LACCATO LUCIDO GLOSSY LACQUER LAQUEADO BRILLANTE	303	420	494

	L. 117,5	L. 177,5	L. 207,5
FONDALI H.167,1 coppia pannelli **WALL PANELS** H.167,1 pair of panels **FONDOS** A.167,1 Par de paneles			
CODICE - CODE - CÓDIGO	**M06**	**M07**	**M08**
LACCATO OPACO MATT LACQUER LAQUEADO MATE	154	214	244
LACCATO LUCIDO GLOSSY LACQUER LAQUEADO BRILLANTE	347	507	585

	L. 117,5	L. 177,5	L. 207,5
SOSTEGNI PONTE finitura alluminio **BRIDGE SUPPORTS** Aluminium finish **SOSTENES PUENTE** Acabado alluminio			
CODICE - CODE - CÓDIGO	**M21**	**M22**	**M23**
	59	68	73

	L. 117,5		L. 117,5
PIANO SCRITTOIO sp. cm 3,5 prof. 57,3 **DESK TOP** 3.5 cm. thick 57.3 D. **TABLERO ESCRITORIO** esp.3.5 cm. prof.57		**SOTTOPIANO ESTRAIBILE** sp. cm 3,5 prof.53,5 **SLIDING TOP** 3.5 cm. thick 53.5 D. **TABLERO INFERIOR EXTRAÍBLE** esp. 3.5 cm. prof.53.5	
CODICE - CODE - CÓDIGO	**M26**		**A54**
LACCATO OPACO MATT LACQUER LAQUEADO MATE	110		153
LACCATO LUCIDO GLOSSY LACQUER LAQUEADO BRILLANTE	170		212

	L. 117,5	L. 177,5	L. 207,5
MENSOLE sp. cm 3,5 prof. 29 **SHELVES** 3.5 cm. thick 29 cm. D. **REPISAS** esp. 3.5 cm. prof. cm. 29			
CODICE - CODE - CÓDIGO	**M31**	**M32**	**M33**
LACCATO OPACO MATT LACQUER LAQUEADO MATE	104	119	129
LACCATO LUCIDO GLOSSY LACQUER LAQUEADO BRILLANTE	135	166	184

PONTI - H.261 - BRIDGES H. 261 - PUENTES A. 261

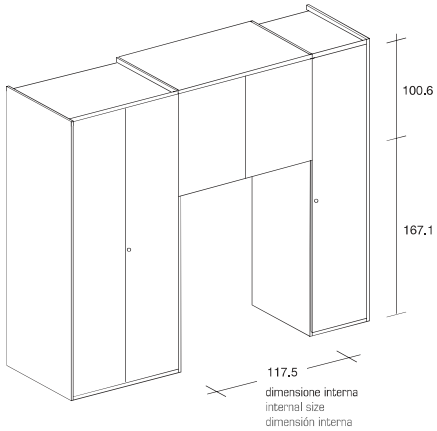

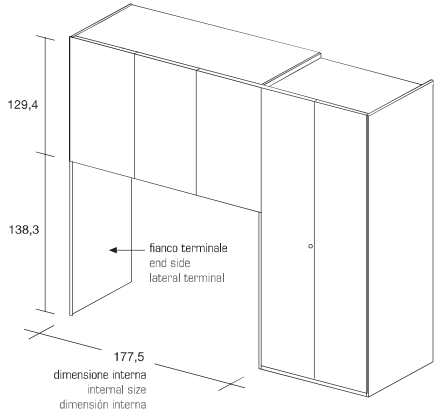

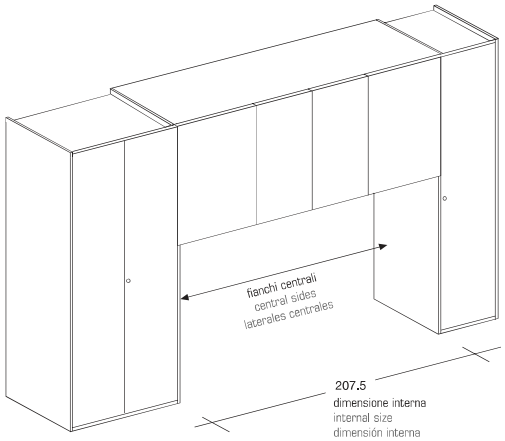

PONTE
BRIDGE
PUENTE

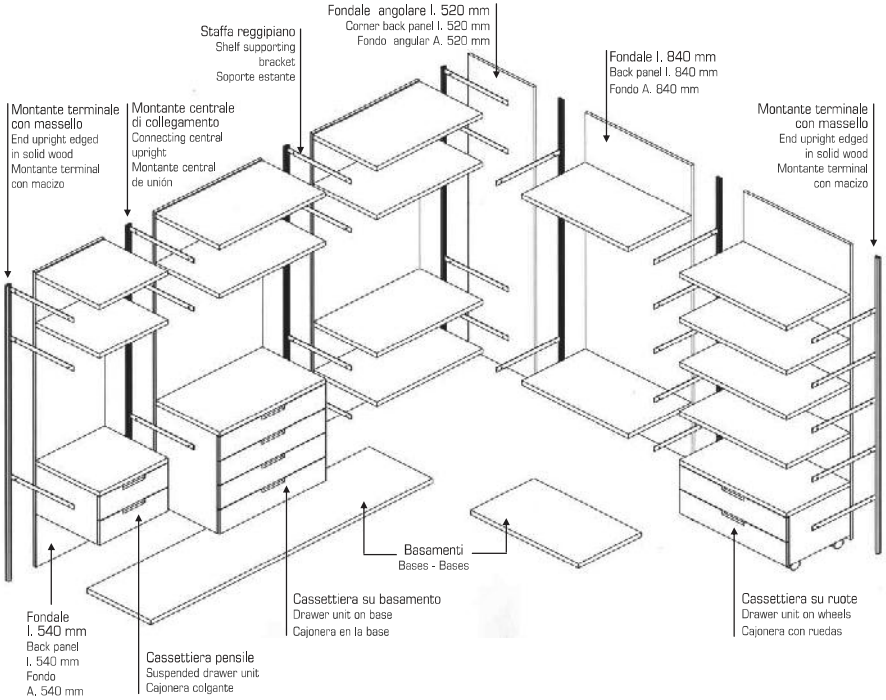

MODULISTICA LARGHEZZE E COMPONIBILITÀ

WIDTH MODULARITY - MODULARIDAD ANCHOS Y COMPOSICIONES

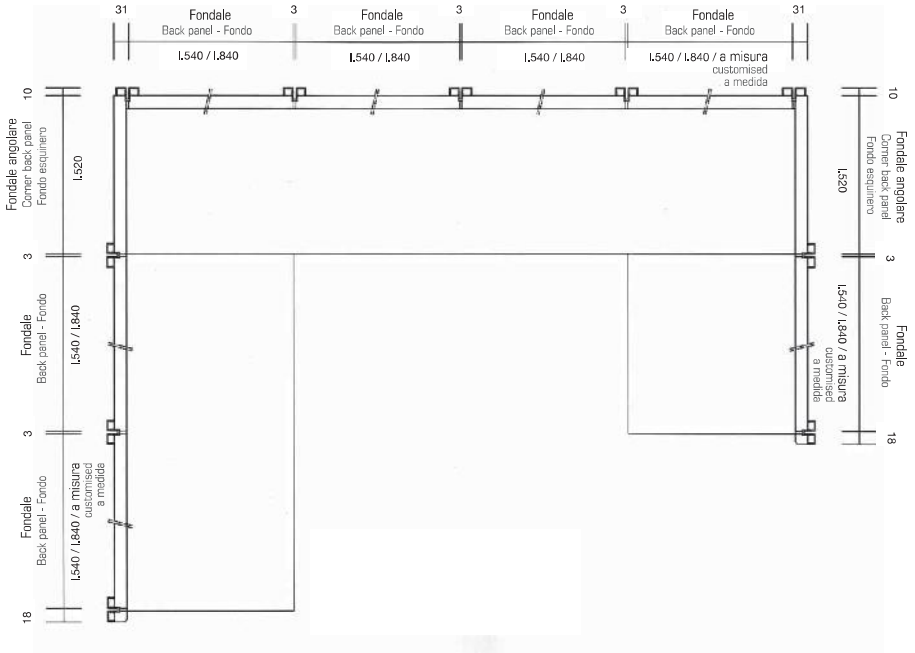

MODULISTICA ALTEZZE E PROFONDITÀ

HEIGHT AND
DEPTH MODULARITY
MODULARIDAD ALTURAS
Y PROFUNDIDADES

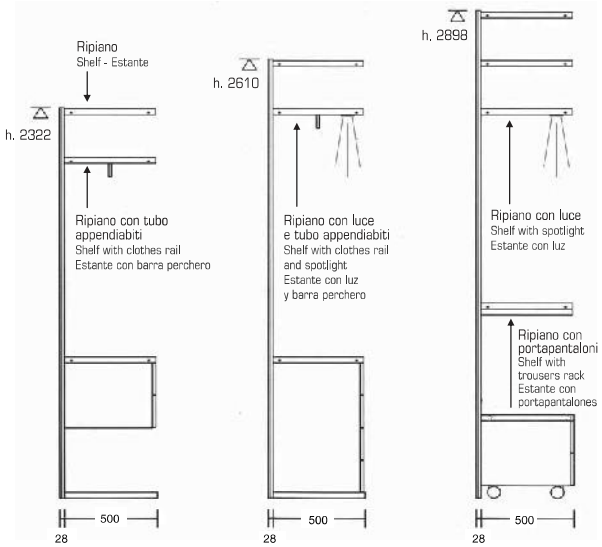

Tutti inipiani e le cassettiere pensili
si posssono spostare con passo 32 mm.
All shelves and suspended drawer
units can be moved at a pitch of 32 mm.
Todos los estantes y las cajoneras colgantes
se pueden correr en la altura con paso 32 mm.

CARATTERISTICHE TECNICHE

TECHNICAL CHARACTERISTICS
CARACTERISTICAS TECNICAS

DIMENSIONI: Altezza cm. 232,2 - 261 - 289,8.
Larghezza cm. 52 - 54 - 84.
Profondità cm. 52,8.

FINITURE: Avorio, Rovere Moro, Laccato opaco, Laccato lucido.

FONDALI: Pannelli di particelle di legno spessore cm. 1,8 completi di piedini di regolazione.

RIPIANI: Tamburato spessore cm. 3,5.

BASAMENTI: Pannelli di particelle di legno spessore cm. 3,5 con piedini di regolazione e zoccolo in alluminio anodizzato.

SIZES Height cm 232,2 - 261 - 289,8.
Width cm 52 - 54 - 84.
Depth cm 52,8.

FINISHES: Ivory, Dark Oak, matt lacquer, glossy lacquer

BACK PANELS: Wood particle panels, cm 1.8 thick. Equipped with adjustable feet

SHELVES: Hollow wood, cm 3.5 thick.

BASES: Wood particle panels, cm 3.5 thick. Equipped with adjustable feet and plinth in anodized aluminium.

DIMENSIONES: Altura 232,2 - 261 - 289,8 cm.
Ancho 52 - 54 - 84 cm.
Profundidad 52,8 cm.

ACABADOS: Marfil, Roble moruno, Laqueado mate, laqueado brillante.

FONDOS: Tableros de partículas de madera espesor 1,8 cm. Dotados de pies de regulación.

ESTANTES: Alveolar espesor 3,5 cm.

BASES: Tableros de partículas de madera espesor 3,5 cm con pies de regulación y zócalo acabado aluminio anodizado.